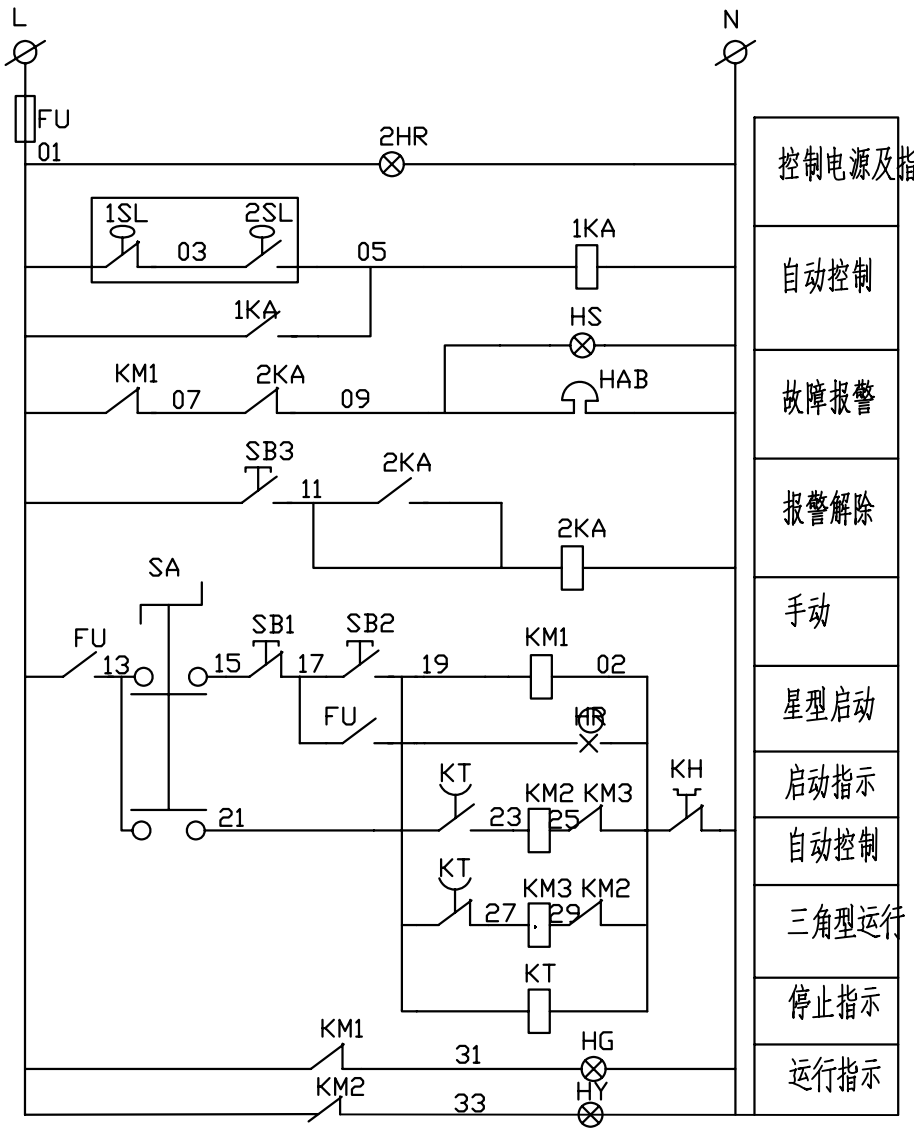

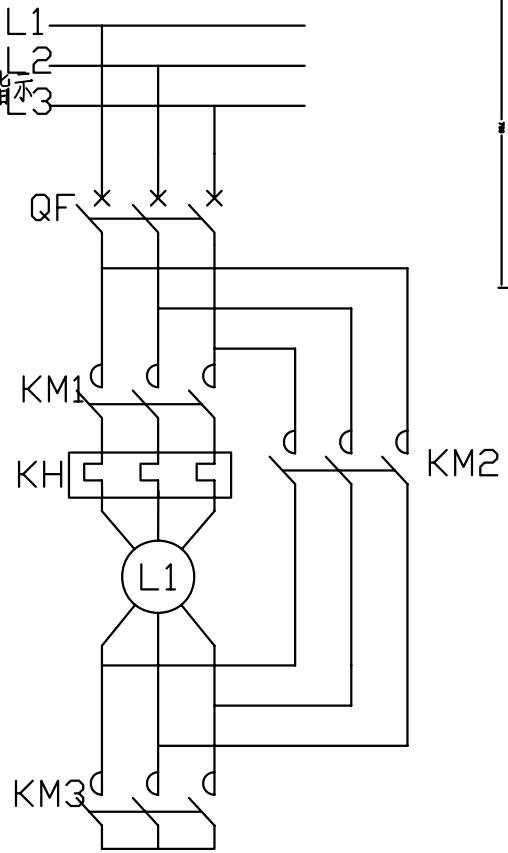

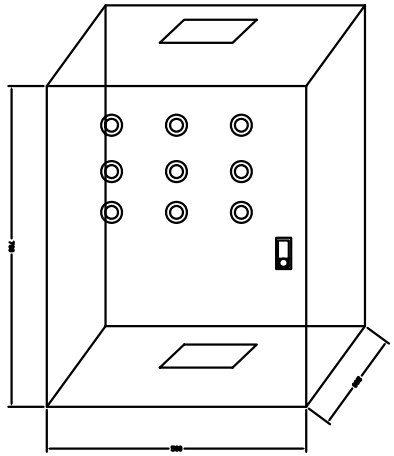

说明：本图适用于单台15-75KW的电动机，启动控制分为手动和自动控制，故障自动报警，KT启动延时根据电机现场调不整，一般为4-8S

星三角降压启动二次原理图	
原理图（三）	