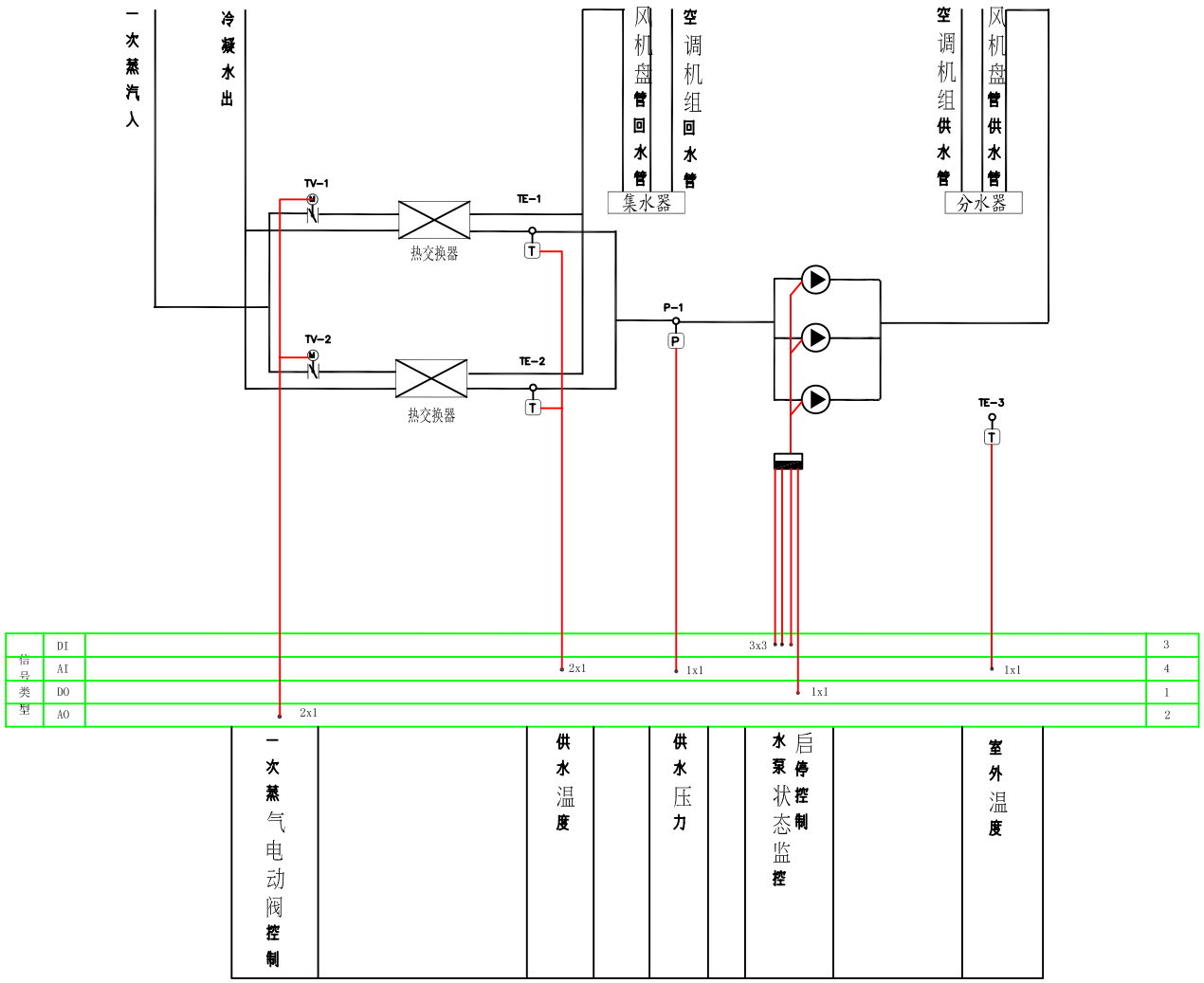

换热站监控原理图

监控原理：

控制器根据室外温度传感器（TE-3）检测的室外温度值来设定热水的供水温度值，然后将温度传感器（TE-1，TE-2）检测的供水温度与设定值相比较，根据比例积分运算的结果（PI），调节热交换器一次蒸汽上的电动阀（TV-1，TV-2），以保证供水温度满足设定值的要求。

监控内容：

1. 供水水压监视及异常报警。
2. 热水泵的运行状态及故障报警，启停控制。
3. 供水温度。

	工程名称		图 名	交b系控制原理	审 定		设 计		项目负责人		比 例		工程编号	
					审 核		制 图				日 期		图 号	